# ՄԵՏԱՂԱԿԱՆ ՑԱՆԿԱՊԱՏ Մ 1:25

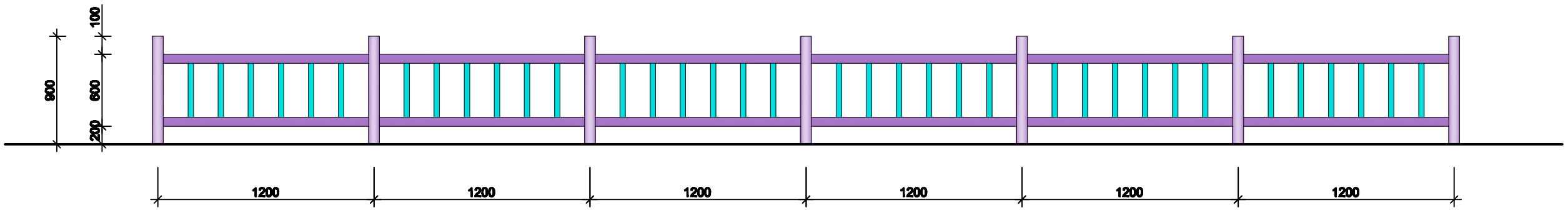


## ՆԱՏԱՐԱՆ

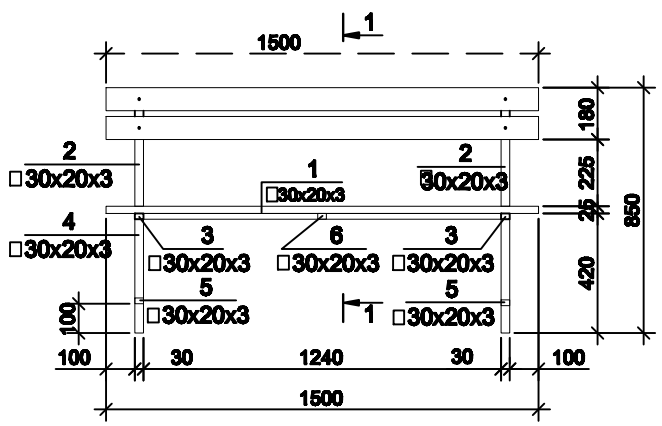


## 1 - 1

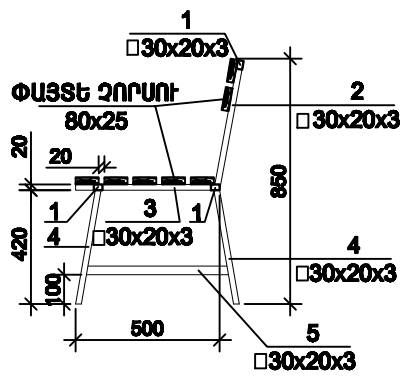


## ՀԱՏԱԿԻՆ ՄԻԱՑՄԱՆ ՀԱՆԳՈՒՅՑ

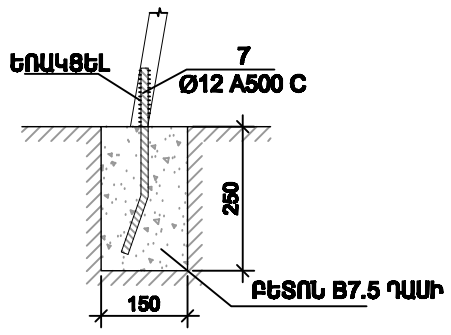


## ՄԱՍՆԱԳԻՐ ՄԵԿ ԵԼԵՄԵՆՏԻ ՀԱՄԱՐ /ՆԱՏԱՐԱՆ/

| Դիրք | Նշանակում | Անվանում | Քան. | Ընդ.քաշ |
|---|---|---|---|---|
| | | ՆԱՏԱՐԱՆ | | |
| 1. | | □30x20x2 L=1240 | 3 | 7.71կգ |
| 2. | | □30x20x3 L=450 | 2 | 1.86կգ |
| 3. | | □30x20x3 L=500 | 2 | 2.1կգ |
| 4. | | □30x20x3 L=400 | 4 | 3.3կգ |
| 5. | | □30x20x3 L=493 | 2 | 2.0կգ |
| 6. | | □30x20x3 L=380 | 1 | 0.79կգ |
| | | | | 17.8կգ |
| 7. | | Ø12 A500 C L=350 | 4 | 1.3կգ |
| | ՓԱՅՏԵ ՉՈՐՍՈՒ | □80x25 L=1500 | 7 | 0.03մ³ |
| | | ԲԵՏՈՆ B7.5 ԴԱՍԻ | | 0.02մ³ |

| | | | | | |
|---|---|---|---|---|---|
| | | | ԱՐԱԲԿԻՐ ՎԱՐՉԱԿԱՆ ԵՐԳԱՆ, ԹԲԻԼԻՍՅԱՆ ԽՃՈՒՂԻ ՀՀ. 35/1 ԵՎ 35/2 ՇԵՆՔԻՆ ՀԱՐԱԿԻՑ ԲԱԿԱՑԻՆ ՏԱՐԱԾՔ | | |
| ՃԱՐՏԱՐԱՊԵՏ | Ա.ՊԱՊՈՅԱՆ | | ՃԱՐՏԱՐԱՊԵՏԱ-ՇԻՆԱՐԱՐԱԿԱՆ ՄԱՍ | ՓՈՒԼ | ԹԵՐԹ | ԹԵՐԹԵՐ |
| | | | | ԱՆ | 5 | |
| | | | ՑԱՆԿԱՊԱՏ Մ1:25, ՆԱՏԱՐԱՆ Մ1:25 | «ԱՐԱԲԿԻՐ ՆԱԽԱԳԻԾ» ՓԲԸ | | |